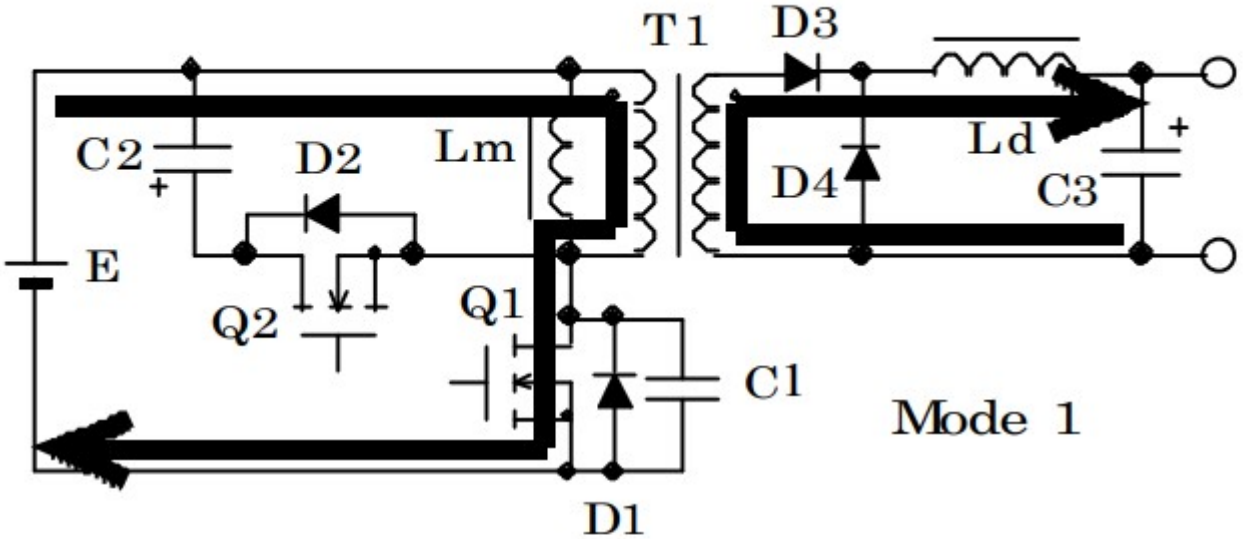
T1
D3
C2
D2
Lm
Ld
D4
C3
E
Q2
Q1
C1
D1

Mode 1

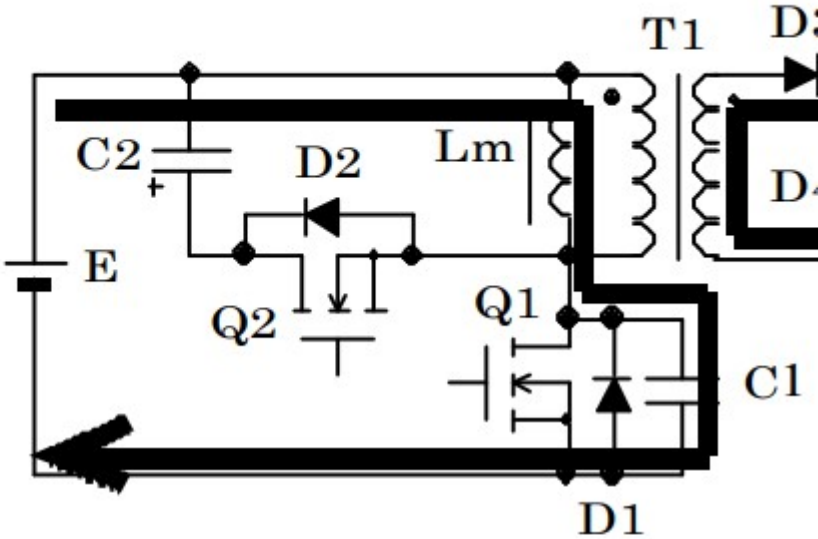
T1
C2
D2
Lm
E
Q2
Q1
C1
D1

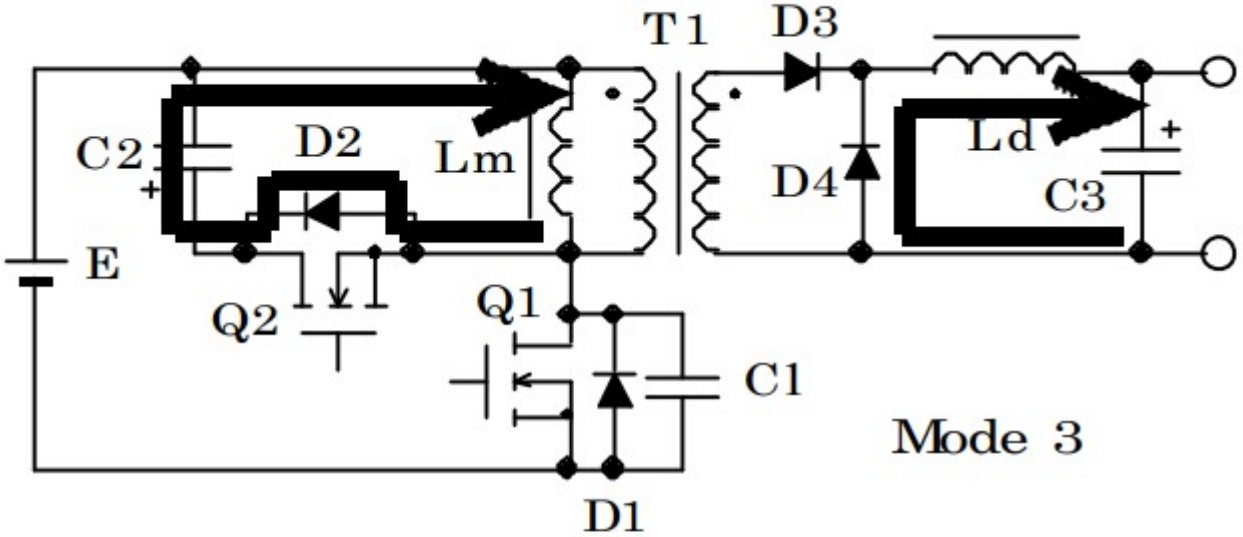
T1
D3
C2
D2
Lm
Ld
D4
C3
E
Q2
Q1
C1
D1

Mode 3

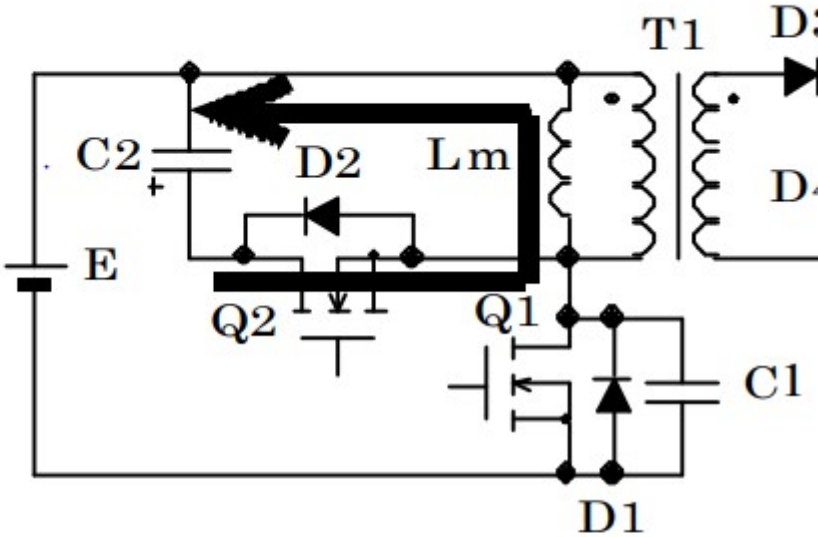
T1
C2
D2
Lm
E
Q2
Q1
C1
D1

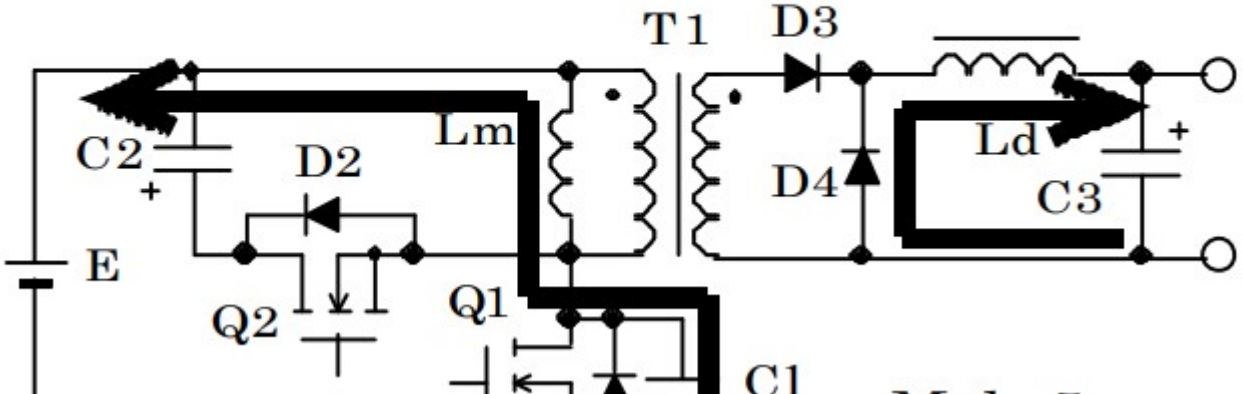
T1
D3
C2
D2
Lm
Ld
D4
C3
E
Q2
Q1
C1

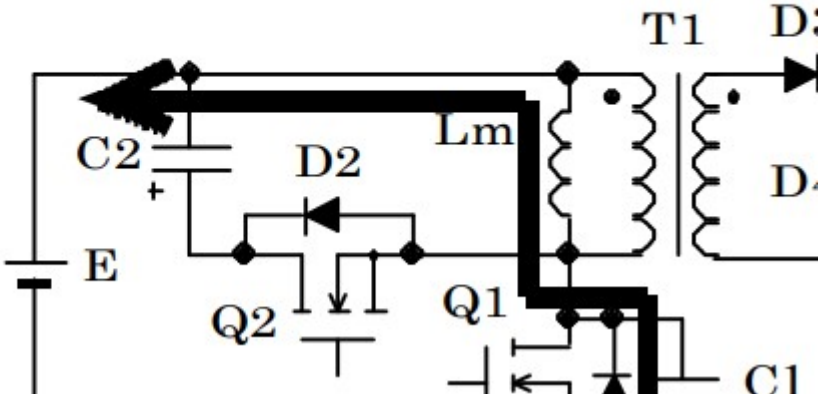
T1
C2
D2
Lm
E
Q2
Q1
C1

Mode 5

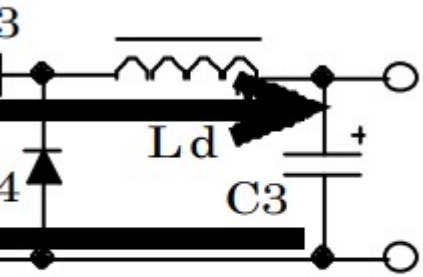

Mode 2

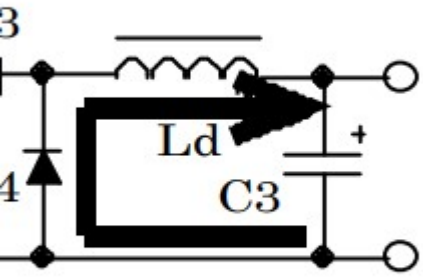

Mode 4

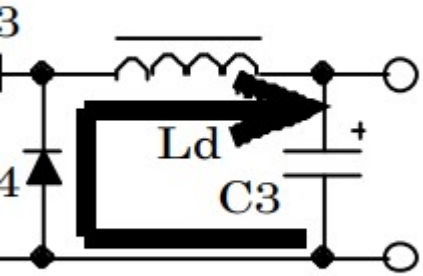

Mode 6